Additional set with parts for engine & suspension to GERMAN STEYR Type 1500 A/01

(Dodatkowy zestaw z częściami do silnika i zawieszenia)

1/35 scale update for Tamiya model & CMK

ABER® 35 A90

WWW.ABER.NET.PL

Made in Poland © 2002

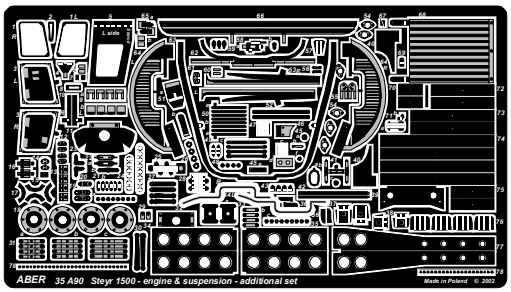

WARNING
Any unauthorized copying, producing and reproducing of ABER company products, or any part thereof, is strictly prohibited and any such action establishes liability for a civil action and may give rise to criminal prosecution.

33b 33c 33a 14 12 13 74 72 73 75 70 31a 31c 31b 32 17 54 36 37 76 38 Wire (drut) OPTIONAL Only late or truck version (tylko późna wersja lub ciężarowa) CUT PRS Kit part B53;B46 glue A19;20 (cześć z modelu B53;46 skleić z A19;20) Make holes with round mill (zastosować okrągły frez) 17 wire (drut) 17 Cut if you want movable wheels (odciąć jeżeli koła mają być ruchome) Only late version (tylko późna wersja) Make hole Ø 0,7 mm (wykonać otwór Ø 0,7 mm) R ~2,25 mm STB Make hole with round mill (zastosować okrągły frez) Reworked kit part (przerobiona część z modelu) Kit part B44;B45 (cześć z modelu B44;45) BEN Wire Ø 0,7 mm (drut Ø 0,7 mm) We advise that better method to join metal to metal is soldering. Use ABER soldering solution AF20 (doradzamy łączenie części metalowych za pomocą lutowania. Zastosuj nasz topnik AF20) Cut 0,3 mm (uciąć 0,3 mm) Vinyl kit part (część winylowa z modelu) Ready part to asembly (gotowa część do montażu) Ø0,4mm 18

OSTRZEŻENIE
Jakiekolwiek kopiowanie, produkowanie i reprodukcja wyrobów firmy ABER bez zezwolenia, w całości lub części jest surowo zabronione. Powyższe działania powodują powstanie odpowiedzialności cywilnej oraz mogą spowodować wszczęcie postępowania karnego.

Please note that, for purpose of improvement ABER sets designs are subjects to change without notice.
Proszę miedz. na uwadze fakt, że zestawy ABER mogą ulec zmianie ze względu na ulepszenia, bez powiadomienia.

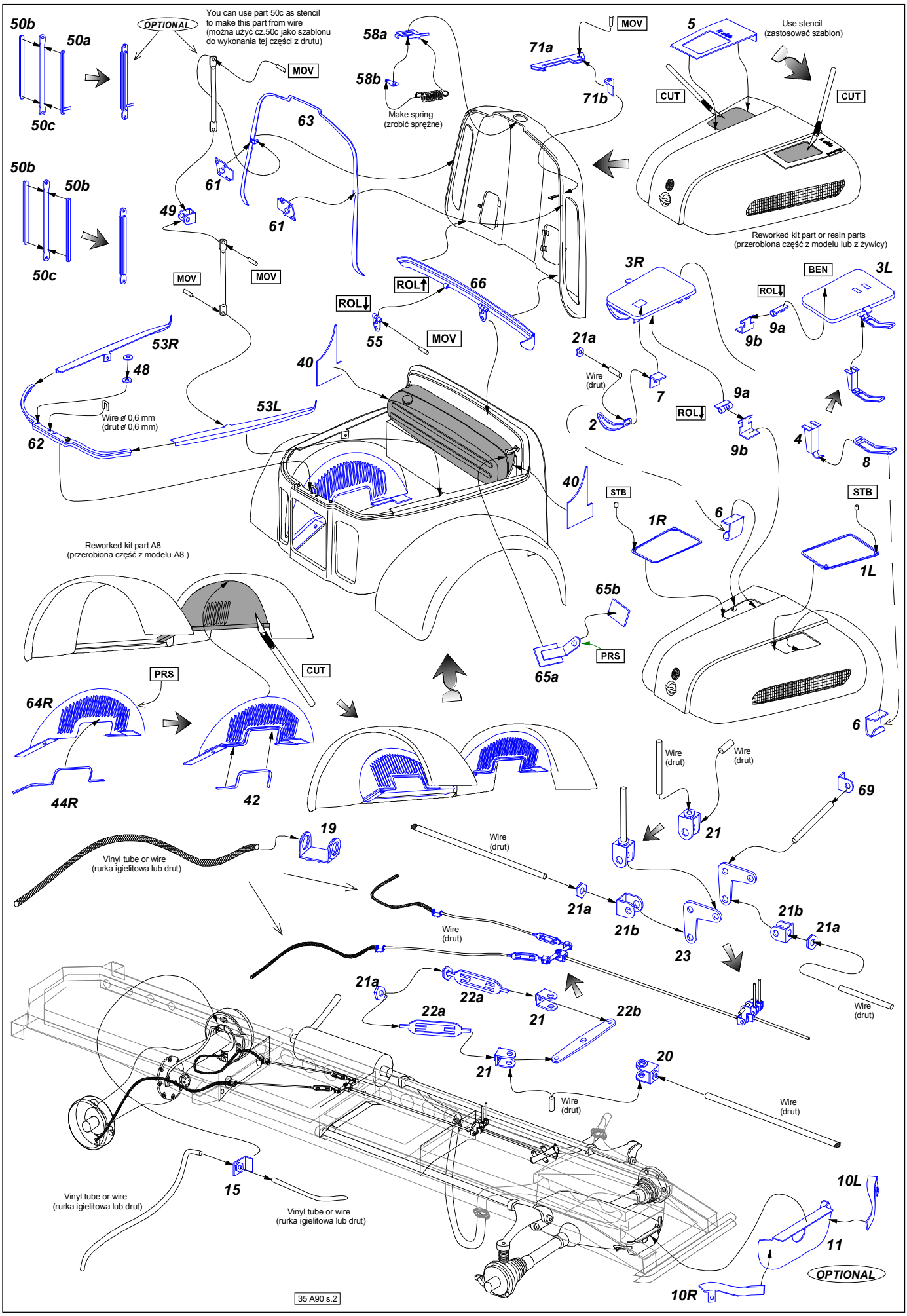
50b
50a
50c
OPTIONAL
You can use part 50c as stencil to make this part from wire (można użyć cz.50c jako szablonu do wykonania tej części z drutu)
MOV
58a
58b
Make spring (zrobić sprężne)
71a
71b
5
Use stencil (zastosować szablon)
CUT
63
61
49
66
ROL
55
3R
3L
BEN
9a
9b
21a
Wire (drut)
7
2
53R
48
40
53L
Wire ø 0,6 mm (drut ø 0,6 mm)
62
4
8
STB
1R
6
1L
Reworked kit part or resin parts (przerobiona część z modelu lub z żywicy)
Reworked kit part A8 (przerobiona część z modelu A8)
65b
65a
PRS
64R
44R
42
19
Vinyl tube or wire (rurka igielitowa lub drut)
21
69
21b
23
22a
22b
20
15
10L
11
10R
OPTIONAL
35 A90 s.2

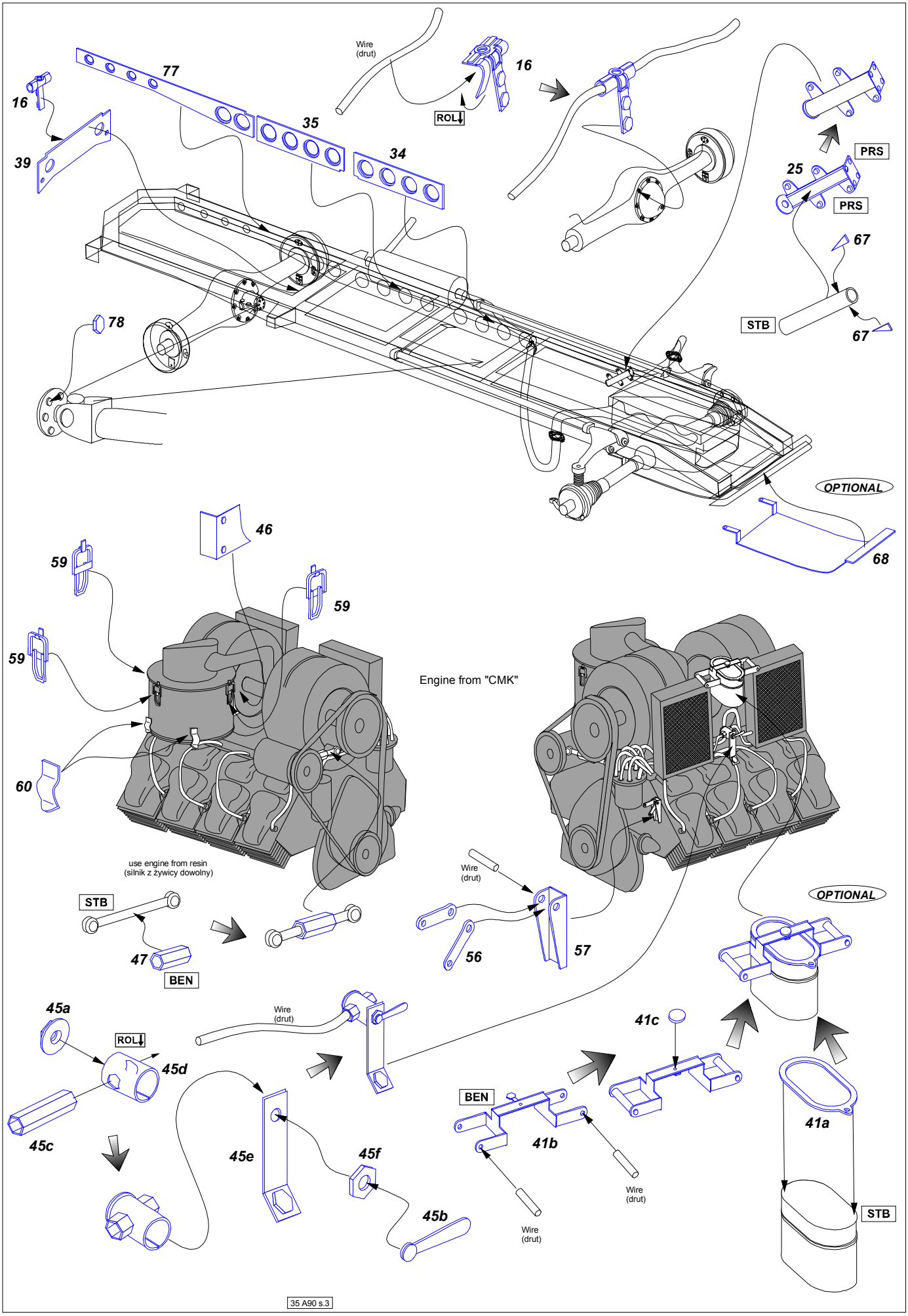
Wire
(drut)
16
ROL
77
35
34
16
39
PRS
25
PRS
67
STB
67
78
OPTIONAL
68
46
59
59
59
60
Engine from "CMK"
use engine from resin
(silnik z żywicy dowolny)
Wire
(drut)
STB
47
BEN
56
57
OPTIONAL
45a
ROL
45d
Wire
(drut)
41c
45c
45e
45f
BEN
41b
41a
Wire
(drut)
45b
Wire
(drut)
STB

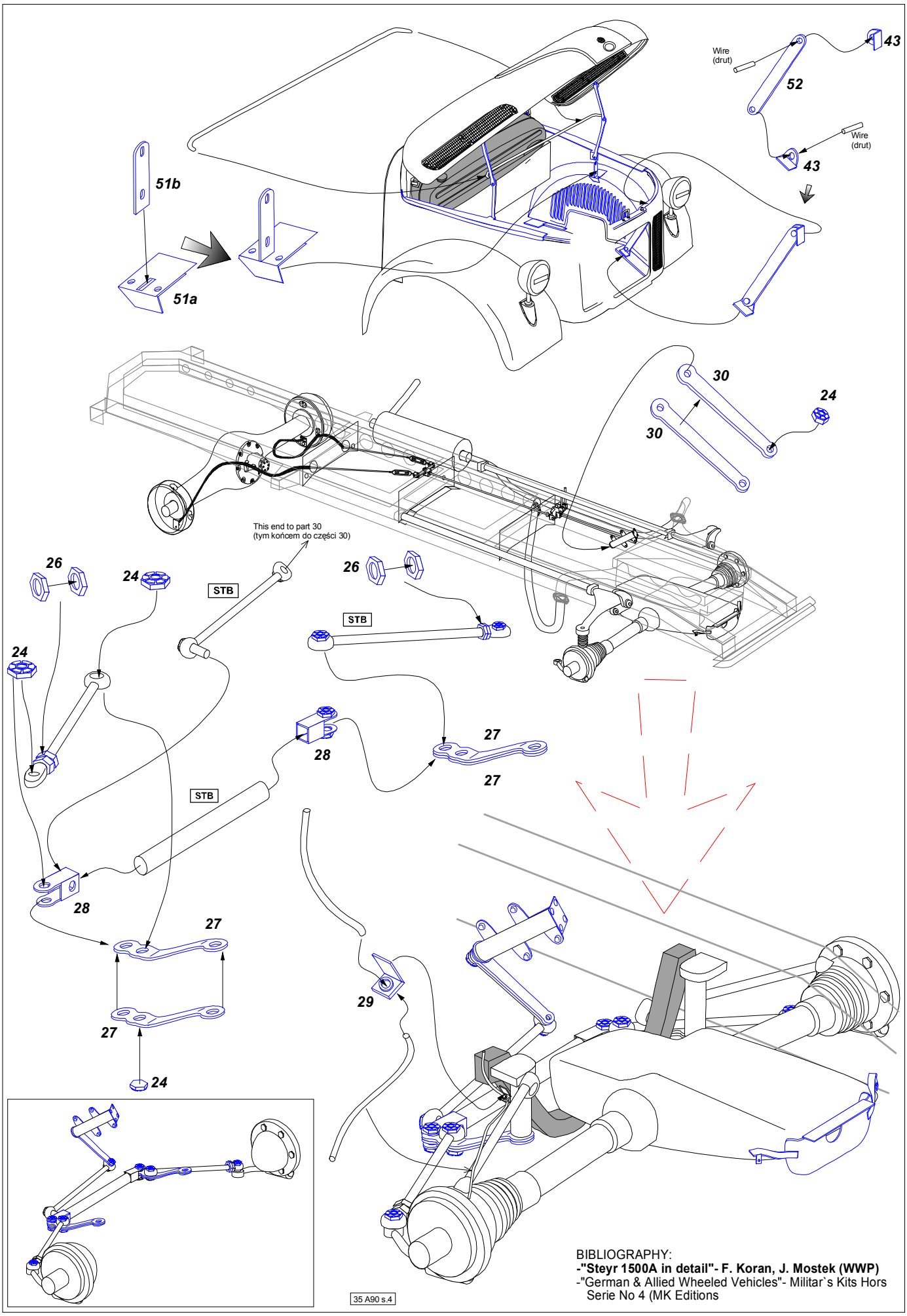

BIBLIOGRAPHY:
-**"Steyr 1500A in detail"- F. Koran, J. Mostek (WWP)**
-"German & Allied Wheeled Vehicles"- Militar`s Kits Hors Serie No 4 (MK Editions